ՃԱԿԱՏ Ա-Թ:

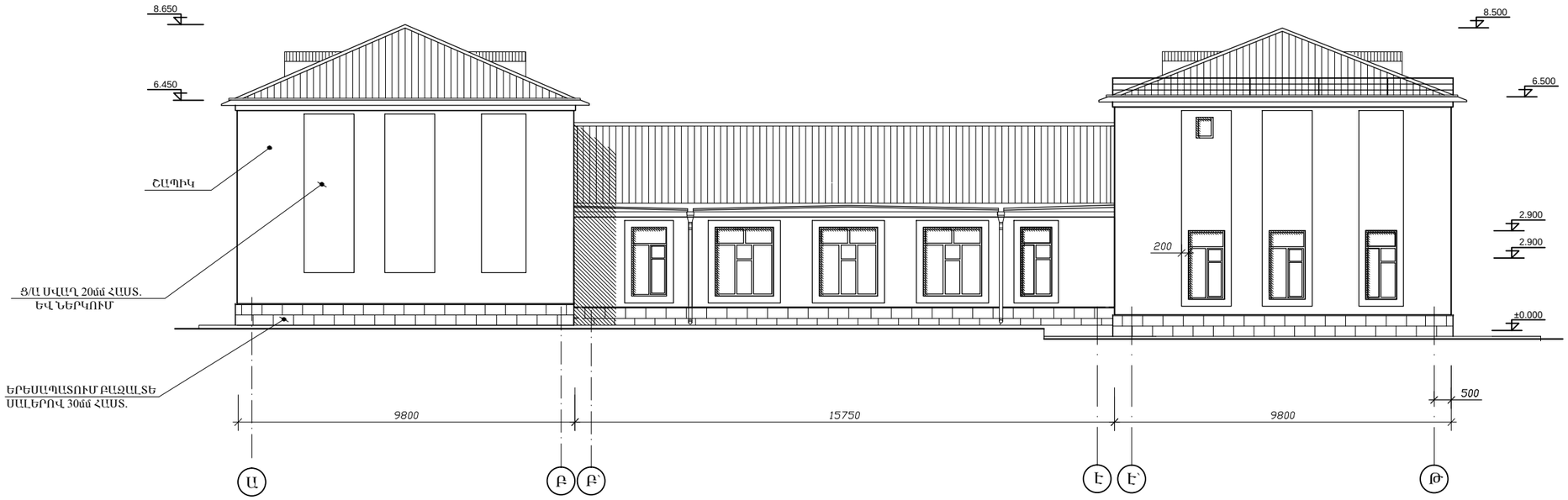

ՃԱԿԱՏ 8՝-13՝:

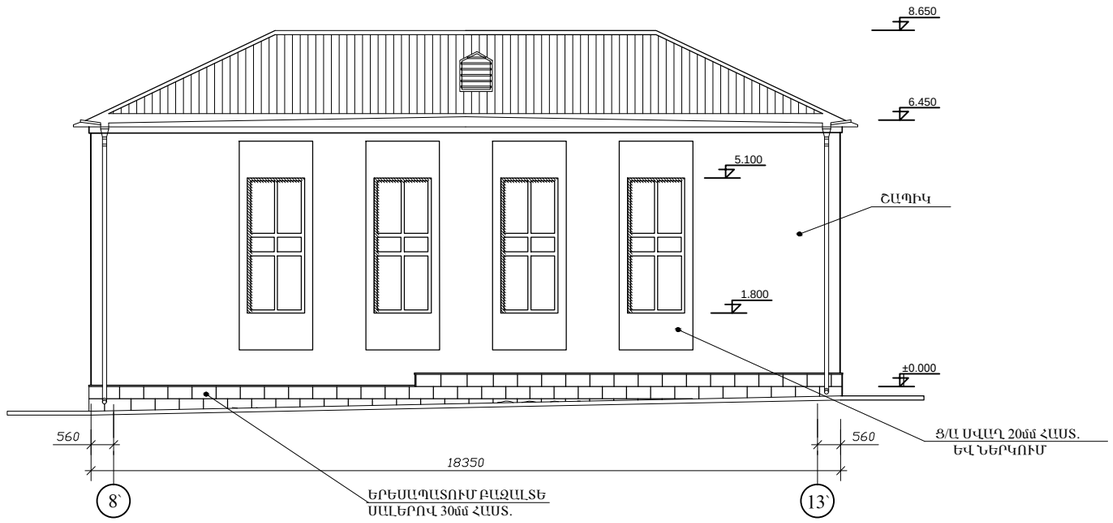

ԱՐՏԱՔԻՆ ՊԱՏԻ ԿՏՐՎԱԾՔ

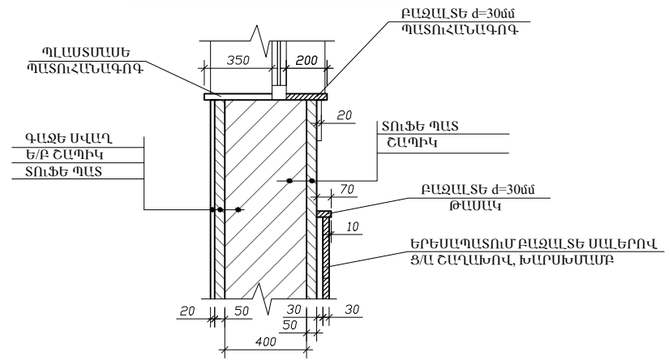

1. ԱՐՏԱՔԻՆ ՊԱՏԵՐԻ ՍՎԱՂՈՒՄ Ց/Ա ՇԱՂԱԽՈՎ , ԼԱՐԱՅԻՆ ՑԱՆՑԻ ՎՐԱՅՈՎ 20մմ ՀԱՍՏ. -331.5մ²
2. ՊԱՏՈՒՀԱՆՆԵՐԻ ՇԵՊԵՐԻ ՍՎԱՂՈՒՄ 200մմ ԼԱՅՆ. - 260.0գծ.մ
3. ՔԻՎԻ ՍՎԱՂՈՒՄ Ց/Ա ՇԱՂԱԽՈՎ - 56.2մ²
4. ԱՐՏԱՔԻՆ ՊԱՏԵՐԻ ԵՎ ՔԻՎԻ ՆԵՐԿՈՒՄ ՖԱՍԱԴԱՅԻՆ ՆԵՐԿՈՎ,
   ԾԵՓԱՄԱԾԿՈՒՄՈՎ, ՇԵՊԵՐԻ ՀԵՏ ՄԻԱՍԻՆ, ԱՆԿՅՈՒՆԱԿՆԵՐԻ ԿԻՐԱՌՄԱՄԲ - 1015.0մ²
5. ՈՐՄՆԱԽԱՐԻՍԽԻ ԵՐԵՍԱՊԱՏՈՒՄ ԲԱԶԱԼՏԵ ՍԱԼԵՐՈՎ d=30մմ - 95.0մ²
6. ԲԱԶԱԼՏԵ ԹԱՍԱԿ d=30մմ, 100մմ ԼԱՅՆՈՒԹՅԱՄԲ - 160.0գծ.մ
7. ՊԱՐԱՆԻ ՑԱՆՑԻ ՏԵՂԱԴՐՈՒՄ ՄԱՐԶԱԴԱԼՀԻՃԻ ԼՈՒՍԱՄՈՒՏՆԵՐԻՆ - 18.0մ²
8. ԶԻՆՊԱՀԵՍՏԻ ՊԱՏՈՒՄ ԱՄՐԱՆԱՅԻՆ ՑԱՆՑՈՎ Ø12A500c, ք. 150x150 - 110.0կգ
9. ԱՐՏԱՔԻՆ ՀԱԿԱՀՐԴԵՀԱՅԻՆ ԱՍՏԻՃԱՆՆԵՐԻ ՀԱՐԹԱԿՆԵՐԻ ԵՐԵՍԱՊԱՏՈՒՄ
   ԲԱԶԱԼՏԵ ՍԱԼԵՐՈՎ d=30մմ - 7.0մ²:
9. 1 ԱՐՏԱՔԻՆ ՀԱԿԱՀՐԴԵՀԱՅԻՆ ԱՍՏԻՃԱՆՆԵՐԻ ԵՐԵՍԱՊԱՏՈՒՄ
   ԲԱԶԱԼՏԵ ՍԱԼԵՐՈՎ d=30մմ - 5.0մ²:
9. 2 ԱՐՏԱՔԻՆ ՀԱԿԱՀՐԴԵՀԱՅԻՆ ԱՍՏԻՃԱՆՆԵՐԻ ԵՎ ՃԱՂԱՇԱՐԻ ՄԱՔՐՈՒՄ ԵՎ
   ՆԵՐԿՈՒՄ ՀԱԿԱԿՈՌՈԶԻՈՆ ՆԵՐԿՈՎ 2 ԱՆԳԱՄ - 18.0գծ.մ:
10. ՀԱԿԱՍԵՅՍՄԻԿ ԿԱՐԱՆՆԵՐԻ ԻՐԱԿԱՆԱՑՈՒՄ ՓՐՓՐԱՊԼԱՍՏՈՎ d=50մմ, 150մմ ԼԱՅՆ. - 48.0գծ.մ:

ՖՆՕՐԵՆ	Մ.ՀՈՒՄՆՅԱՆ		TGQ - 07 ՃԱՂԿԱՇԵՆԻ ՄԻՋՆԱԿԱՐԳ ԴՊՐՈՑԻ ՎԵՐԱԿԱՌՈՒՑՈՒՄ			
ՆԳՃ	Ն.ՍՏԵՓԱՆՅԱՆ					
ՃԱՐՏԱՐԱՊԵՏ	Լ. ԱՂԱՋԱՆՅԱՆ		ՃԱՐՏԱՐԱՊԵՏԱՇԻՆԱՐԱՐԱԿԱՆ ՄԱՍ	ՓՈՒԼ	ԹԵՐԹ	ԹԵՐԹԵՐ
ՆԱԽԱԳԾԵՑ	Ն. ՆՇԱՆՅԱՆ			ԱՆ	ՃՇ-17	59
			ՃԱԿԱՏ 8՝-13՝, Ա-Թ:	«ՄԱՌԱ ԵՎ ԴՈՒՍՏԵՐ» ՍՊԸ		